Bö-S 1m / km 18,760
18.05.2017
AP 15,50m - 14,40m bl von GA
2,15m - 1,05m über SO

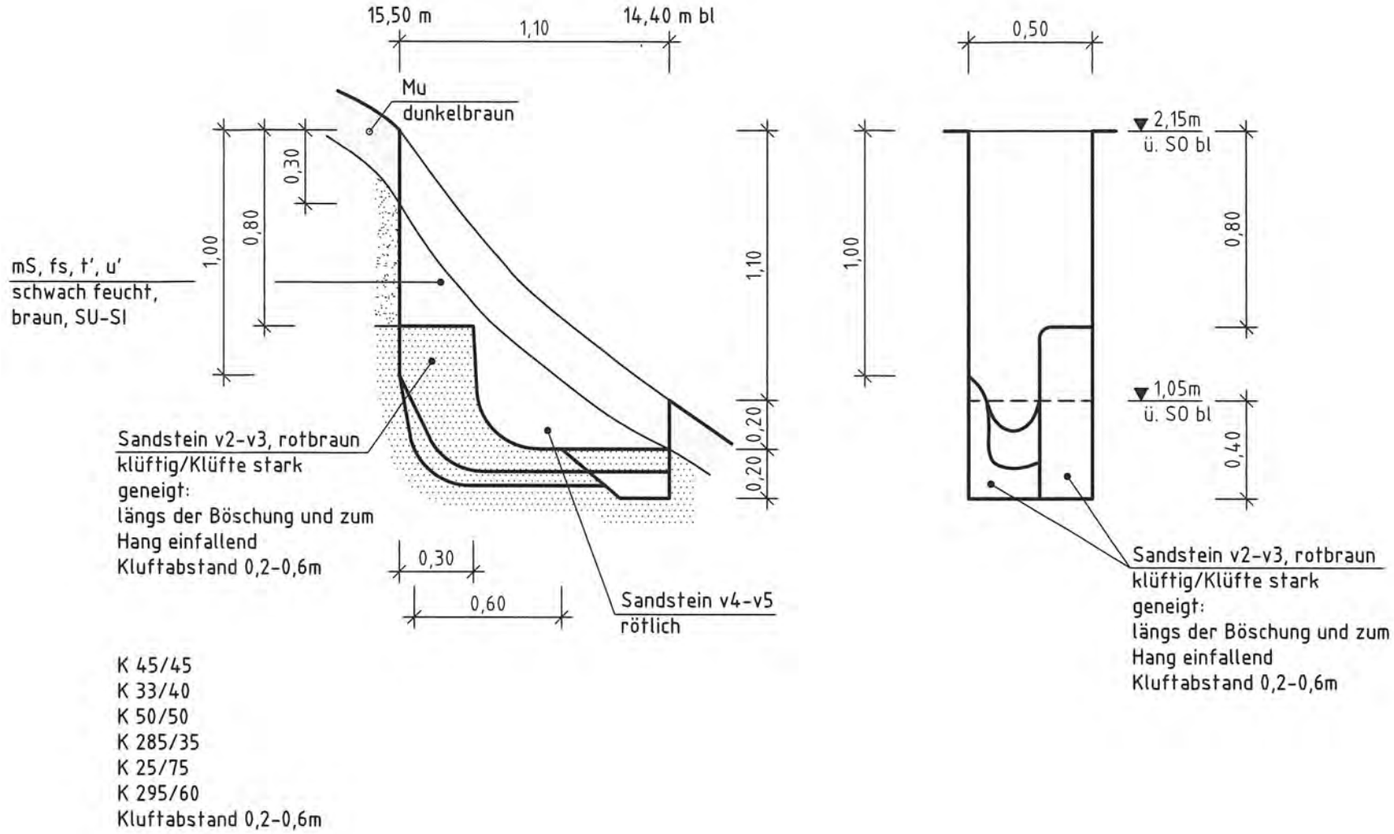

Nr.	Änderungen bzw. Ergänzungen	Datum	Name

DB Engineering & Consulting GmbH
Umwelt, Geotechnik & Geodäsie
Region Südwest
Gartenstrasse 76-78
76135 Karlsruhe
Tel. +49 721 93116-901
Fax. +49 721 93116-999

Karlsruhe, 03.07.2017

Anlage: 3.2	Blatt: 1	
Auftragsnummer: U-G001194 218438_610758		
	Datum	Name
bearbeitet	07/2017	Gehring
gezeichnet	07/2017	Wagner
geprüft	07/2017	Domdey

Maßstab: 1:25

Neubau Kreuzungsbauwerk Steinalben
Strecke 3300, Kaiserslautern - Pirmasens Nord
Hp. Steinalben, km 19,090

Erkundung der Böschung
Böschungsschurf km 18,760

Reg.-Nr.:

Ausgabe vom

Ersatz für:

Ursprung:

Bö-S 3u / km 18,819
18.05.2017
AP 12,70 - 11,60m bl von GA
1,17m - 0,09m über SO

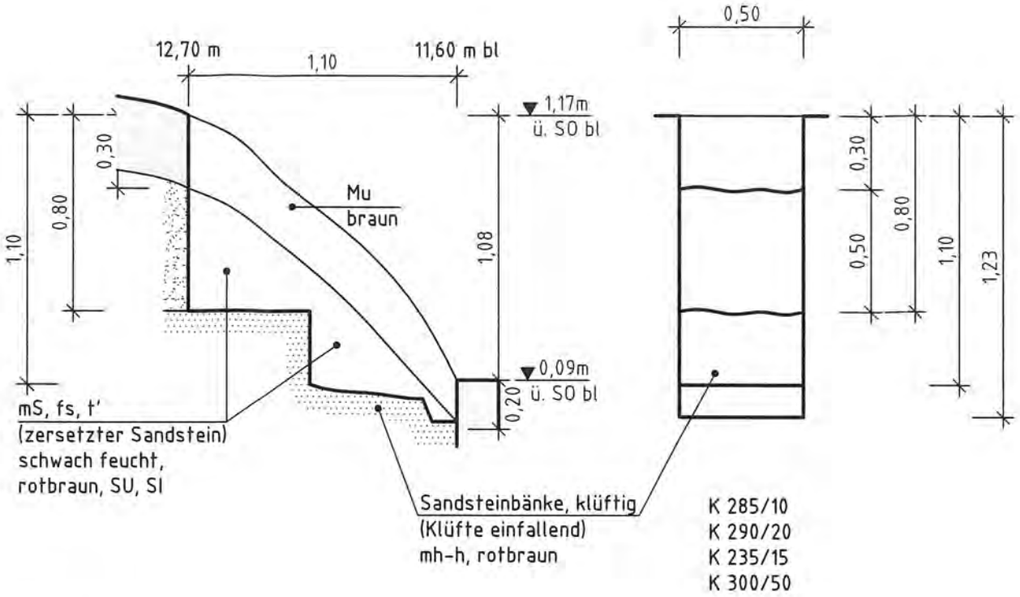

Bö-S 3o / km 18,819
18.05.2017
AP 15,10m - 14,00m bl von GA
2,98m - 2,06m über SO

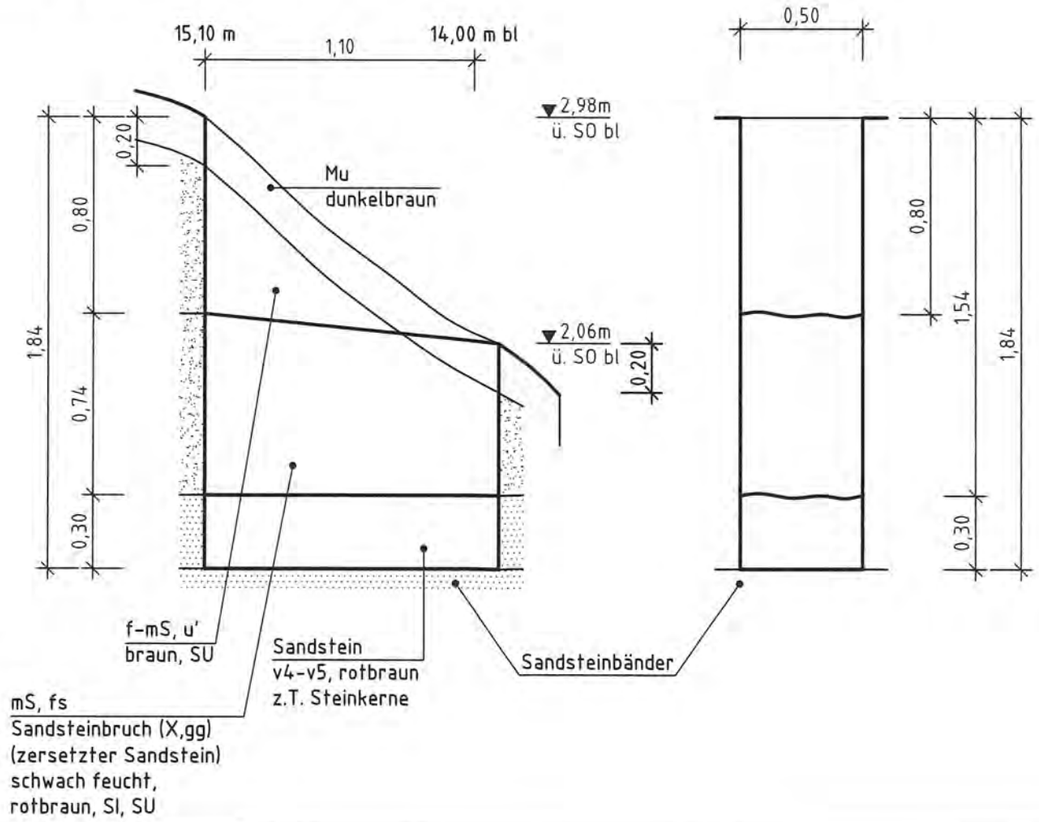

Nr.	Änderungen bzw. Ergänzungen	Datum	Name

DB Engineering & Consulting GmbH
Umwelt, Geotechnik & Geodäsie
Region Südwest
Gartenstrasse 76-78
76135 Karlsruhe
Tel. +49 721 93116-901
Fax. +49 721 93116-999

Karlsruhe, 03.07.2017

Anlage: 3.2 | Blatt: 3
Auftragsnummer: U-G001194 218438_610758

	Datum	Name
bearbeitet	07/2017	Gehring
gezeichnet	07/2017	Wagner
geprüft	07/2017	Domdey

Maßstab: 1 : 25

Neubau Kreuzungsbauwerk Steinalben
Strecke 3300, Kaiserslautern - Pirmasens Nord
Hp. Steinalben, km 19,090

Erkundung der Böschung
Böschungsschürfe km 18,819

Reg.-Nr.:

Ausgabe vom

Ersatz für:

Ursprung:

Bö-S 4u / km 18,842
18.05.2017
AP 12,20 - 11,20m bl von GA
0,94m - 0,02m über SO

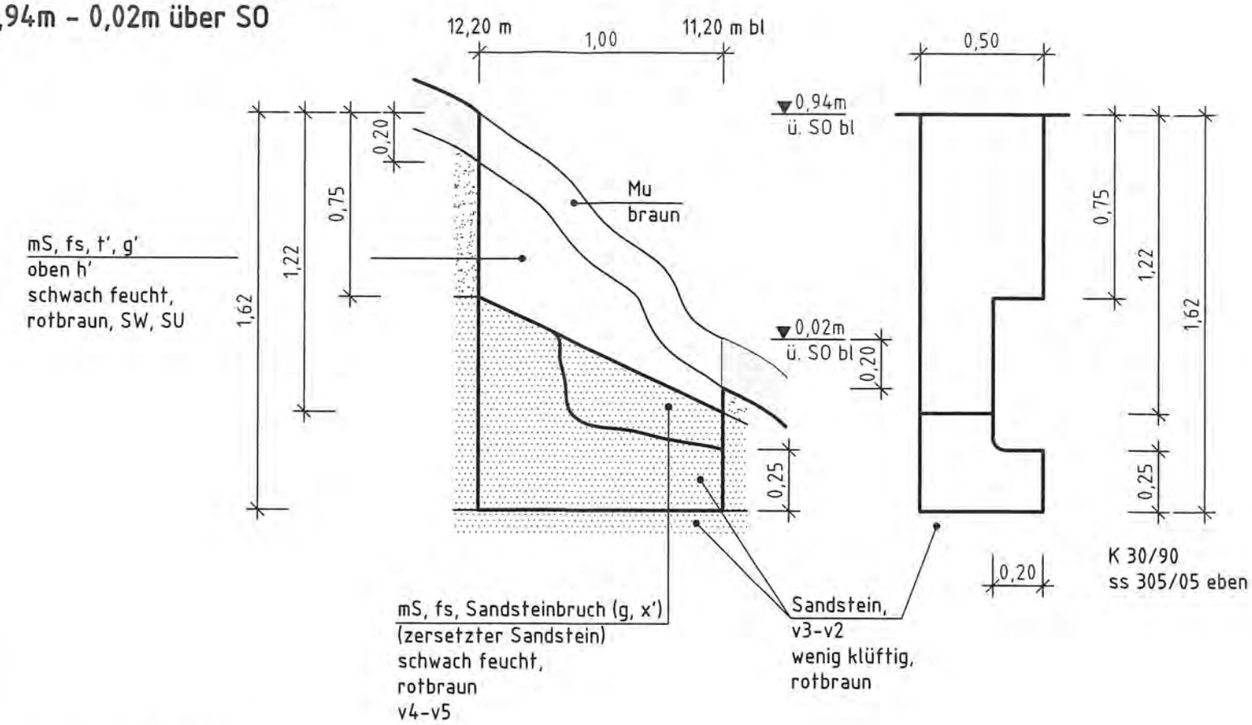

Bö-S 4o / km 18,842
18.05.2017
AP 14,60m - 13,60m bl von GA
2,93m - 2,00m über SO

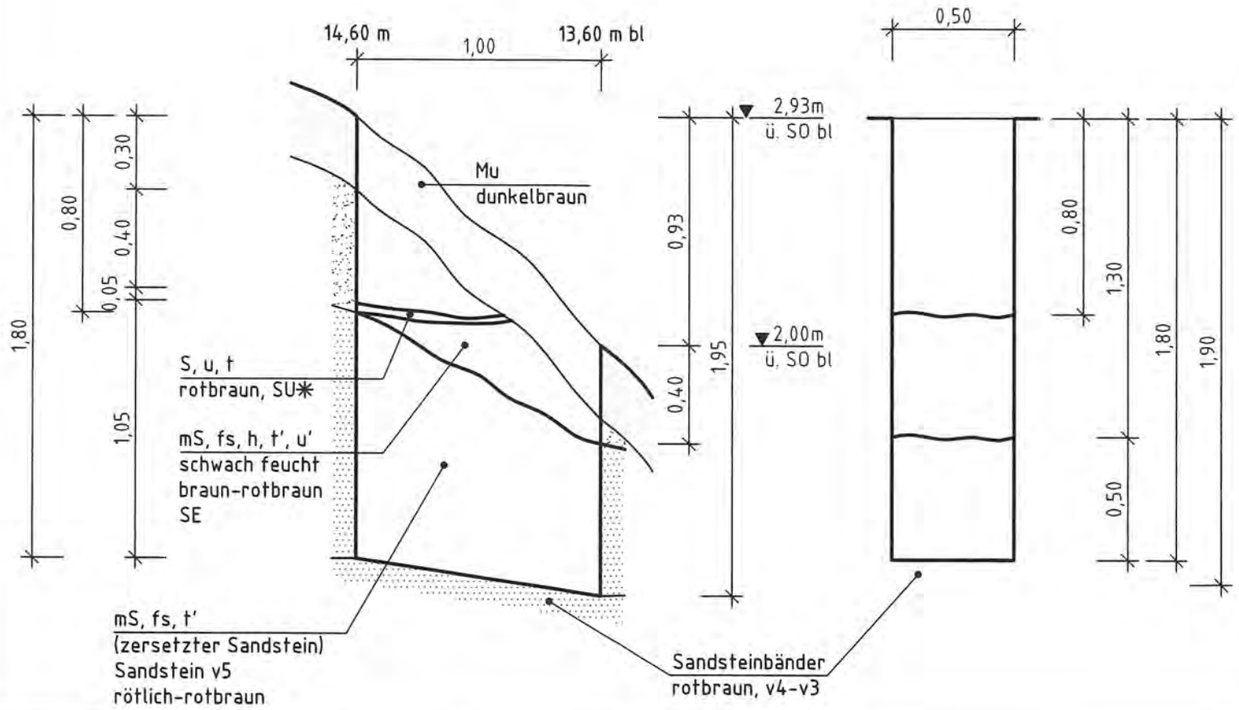

Nr.	Änderungen bzw. Ergänzungen	Datum	Name

DB Engineering & Consulting GmbH
Umwelt, Geotechnik & Geodäsie
Region Südwest
Gartenstrasse 76-78
76135 Karlsruhe
Tel. +49 721 93116-901
Fax. +49 721 93116-999

Karlsruhe, 03.07.2017

Anlage: 3.2	Blatt: 4	
Auftragsnummer: U-G001194 218438_610758		
	Datum	Name
bearbeitet	07/2017	Gehring
gezeichnet	07/2017	Wagner
geprüft	07/2017	Domdey

Maßstab: 1:25

Neubau Kreuzungsbauwerk Steinalben
Strecke 3300, Kaiserslautern - Pirmasens Nord
Hp. Steinalben, km 19,090

Erkundung der Böschung
Böschungsschürfe km 18,842

Reg.-Nr.:

Ausgabe vom

Ersatz für:

Ursprung:

Bö-S 2u / km 18,789
18.05.2017
AP 12,10m - 13,20m bl von GA
0,95m - 0,15m über SO

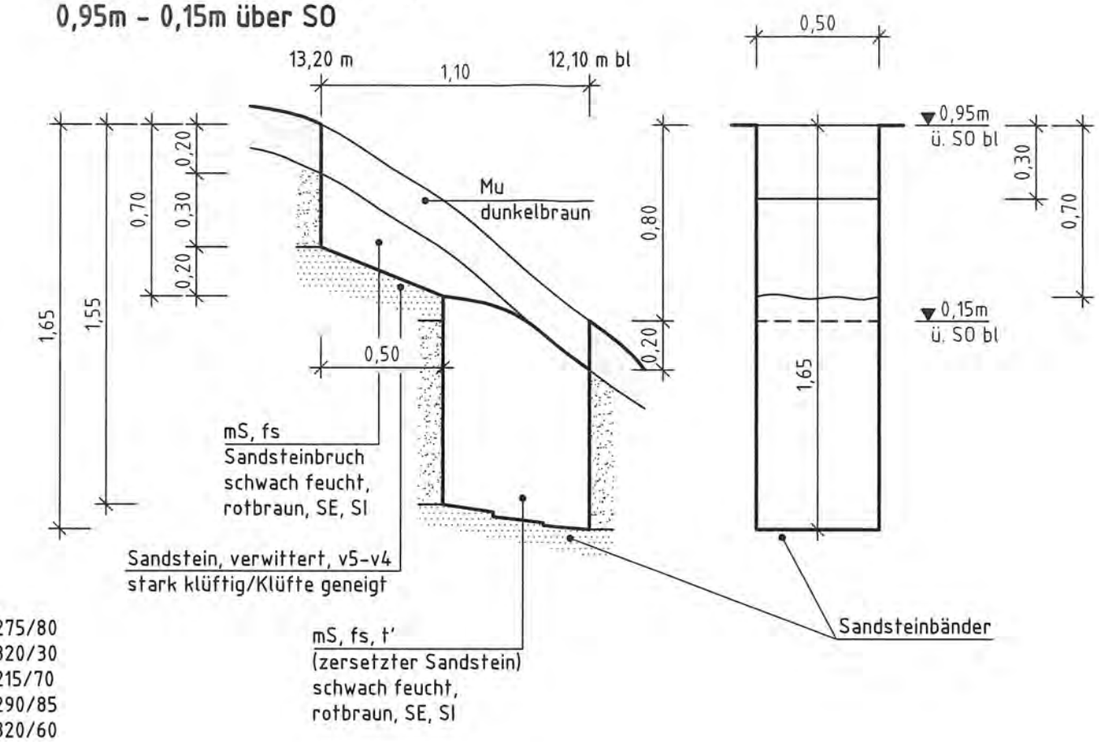

K 275/80
K 320/30
K 215/70
K 290/85
K 320/60
ss 115/5

Bö-S 2o / km 18,789
18.05.2017
AP 15,15m - 13,95m bl von GA
1,60m - 2,70m über SO

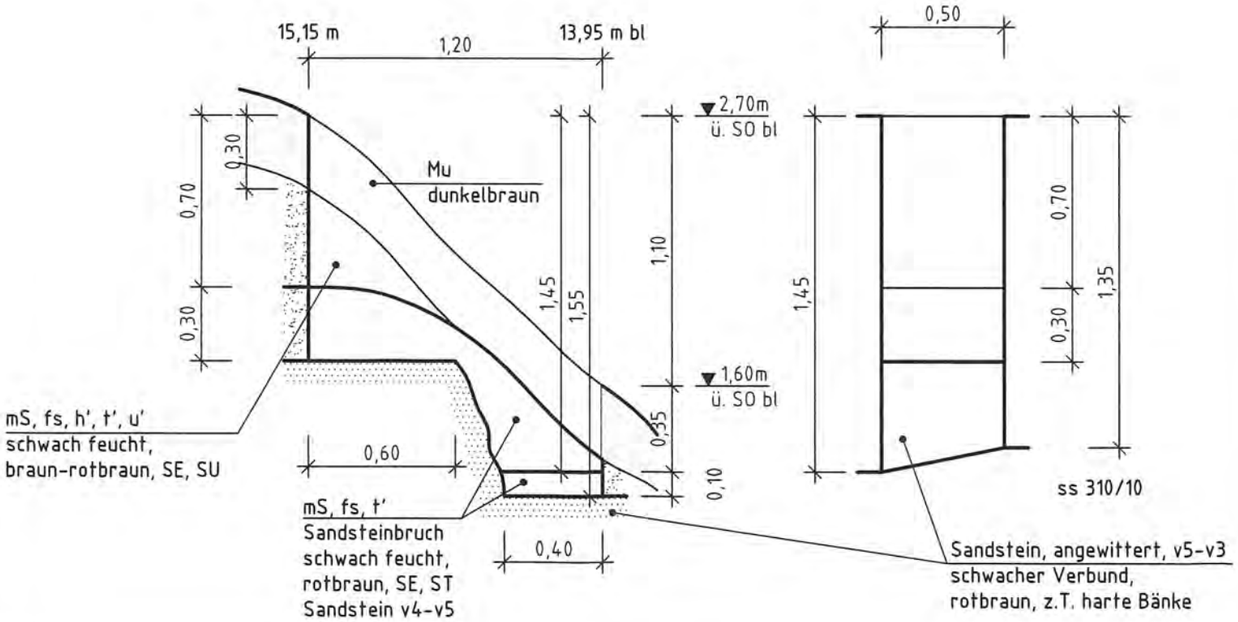

Nr.	Änderungen bzw. Ergänzungen	Datum	Name

DB Engineering & Consulting GmbH
Umwelt, Geotechnik & Geodäsie
Region Südwest
Gartenstrasse 76-78
76135 Karlsruhe
Tel. +49 721 93116-901
Fax. +49 721 93116-999

Karlsruhe, 03.07.2017

Anlage: 3.2 | Blatt: 2
Auftragsnummer: U-G001194 218438_610758

	Datum	Name
bearbeitet	07/2017	Gehring
gezeichnet	07/2017	Wagner
geprüft	07/2017	Domdey

Maßstab: 1:25

Neubau Kreuzungsbauwerk Steinalben
Strecke 3300, Kaiserslautern - Pirmasens Nord
Hp. Steinalben, km 19,090

Erkundung der Böschung
Böschungsschürfe km 18,789

Reg.-Nr.:
Ausgabe vom
Ersatz für:
Ursprung:

Bö-S 5u / km 18,884
18.05.2017
AP 12,45 - 11,55m bl von GA
0,92m - 0,01m über SO

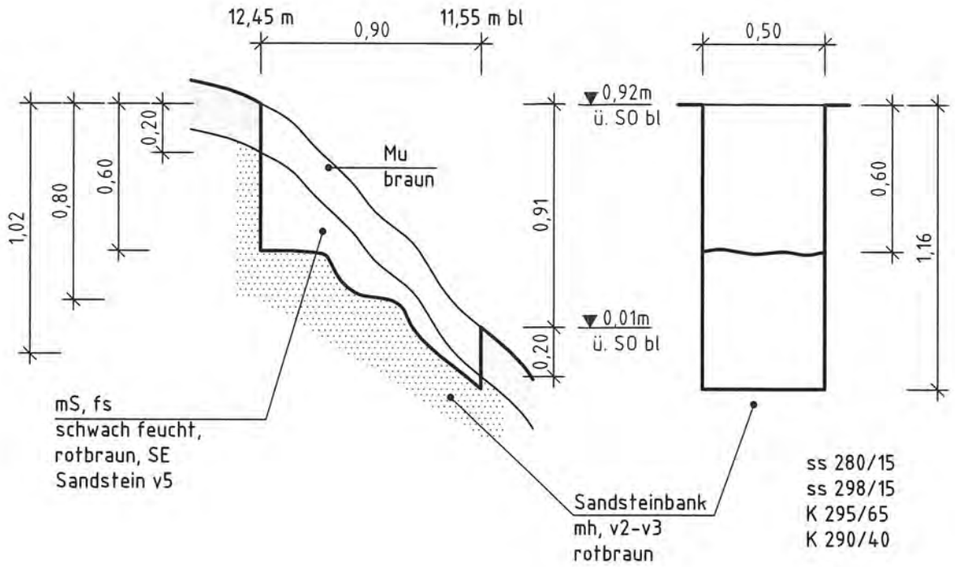

Bö-S 5o / km 18,884
18.05.2017
AP 15,05m - 14,05m bl von GA
2,99m - 2,08m über SO

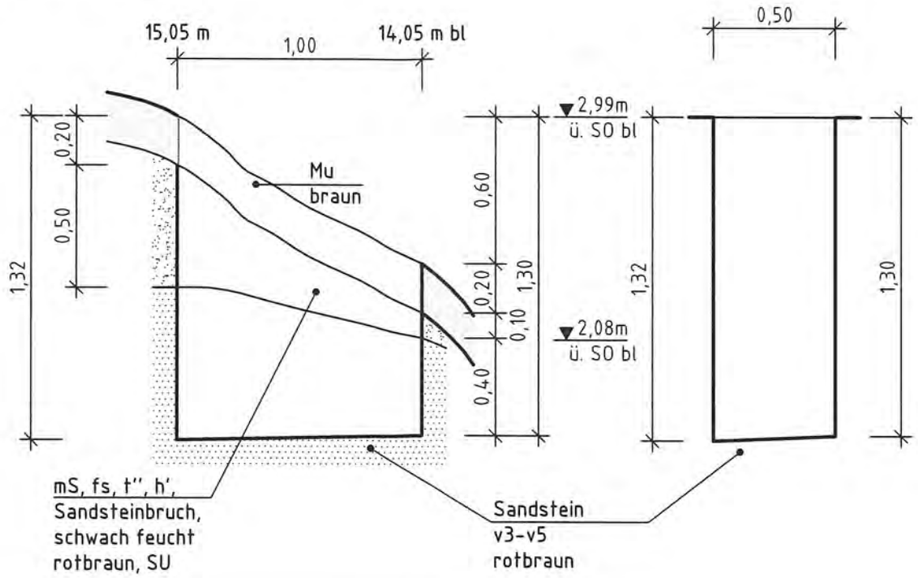

Nr.	Änderungen bzw. Ergänzungen	Datum	Name

DB Engineering & Consulting GmbH
Umwelt, Geotechnik & Geodäsie
Region Südwest
Gartenstrasse 76-78
76135 Karlsruhe
Tel. +49 721 93116-901
Fax. +49 721 93116-999

Karlsruhe, 03.07.2017

Anlage: 3.2 | Blatt: 5
Auftragsnummer: U-G001194 218438_610758

	Datum	Name
bearbeitet	07/2017	Gehring
gezeichnet	07/2017	Wagner
geprüft	07/2017	Domdey

Maßstab: 1 : 25

Neubau Kreuzungsbauwerk Steinalben
Strecke 3300, Kaiserslautern - Pirmasens Nord
Hp. Steinalben, km 19,090

Erkundung der Böschung
Böschungsschürfe km 18,884

Reg.-Nr.:
Ausgabe vom
Ersatz für:
Ursprung:

Bö-S 6u / km 18,914
19.05.2017
AP 13,30 - 12,30m bl von GA
1,43m - 0,55m über SO

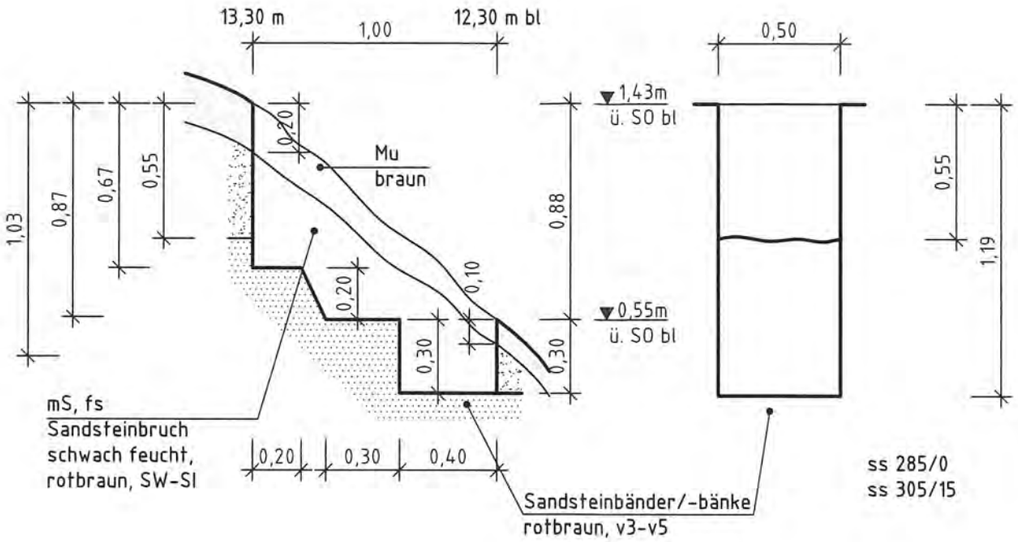

Bö-S 6o / km 18,914
19.05.2017
AP 16,65m - 15,65m bl von GA
4,11m - 3,25m über SO

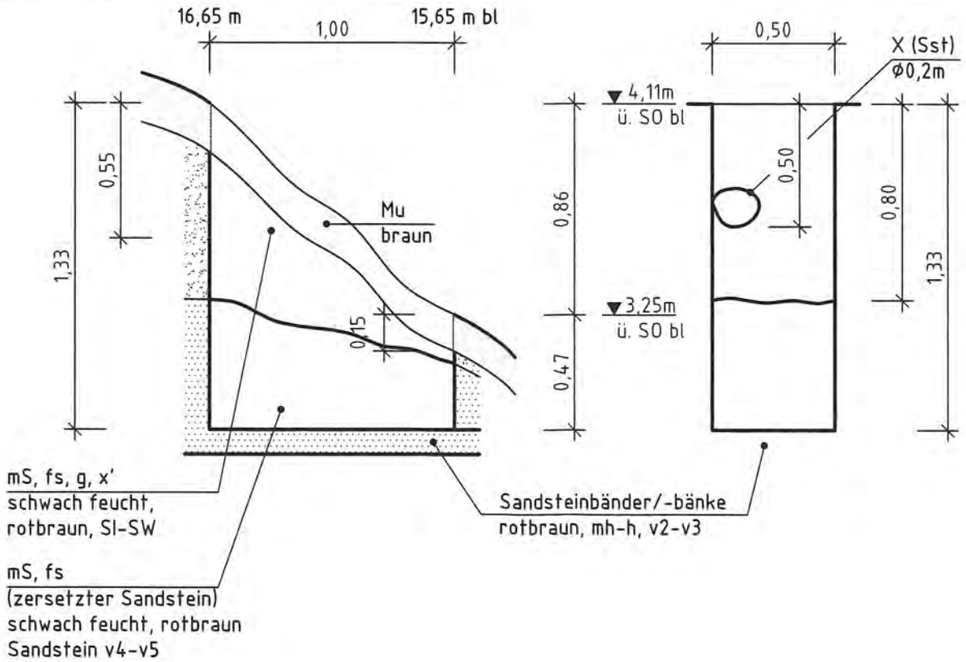

Nr.	Änderungen bzw. Ergänzungen	Datum	Name

DB Engineering & Consulting GmbH
Umwelt, Geotechnik & Geodäsie
Region Südwest
Gartenstrasse 76-78
76135 Karlsruhe
Tel. +49 721 93116-901
Fax: +49 721 93116-999

Karlsruhe, 03.07.2017

Anlage: 3.2	Blatt: 6	
Auftragsnummer: U-G001194 218438_610758		
	Datum	Name
bearbeitet	07/2017	Gehring
gezeichnet	07/2017	Wagner
geprüft	07/2017	Domdey

Maßstab: 1:25

Neubau Kreuzungsbauwerk Steinalben
Strecke 3300, Kaiserslautern - Pirmasens Nord
Hp. Steinalben, km 19,090

Erkundung der Böschung
Böschungsschürfe km 18,914

Reg.-Nr.:

Ausgabe vom

Ersatz für:

Ursprung:

Bö-S 7u / km 18,960
19.05.2017
AP 13,60 - 12,50m bl von GA
2,07m - 1,40m über SO

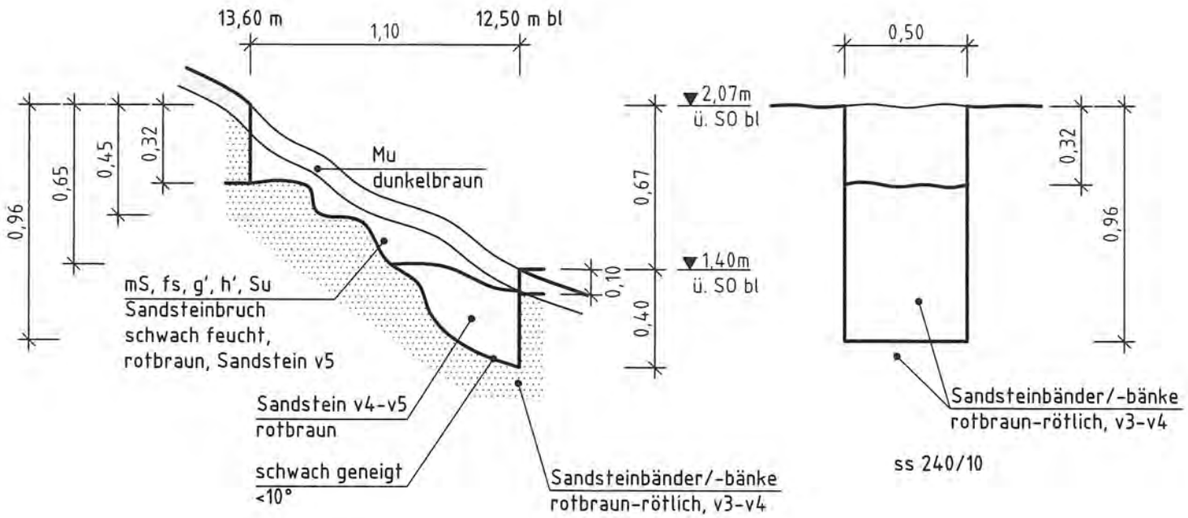

Bö-S 7o / km 18,960
19.05.2017
AP 17,30 - 16,30m bl von GA
4,79m - 3,98m über SO

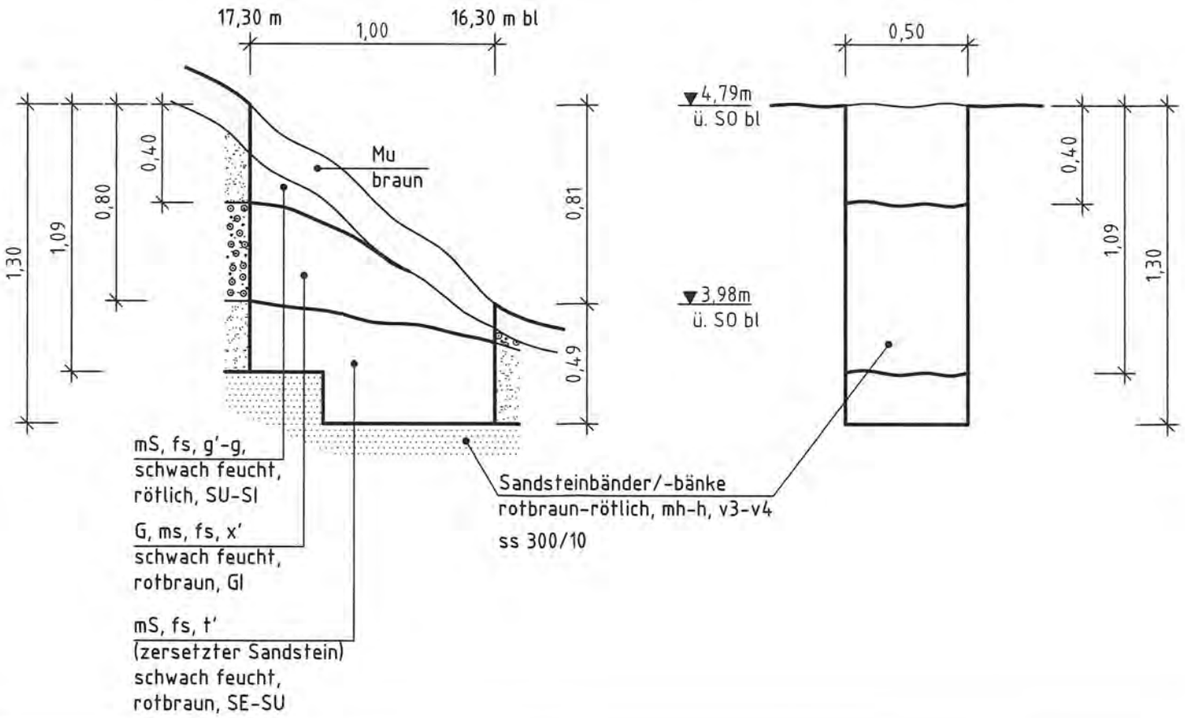

Nr.	Änderungen bzw. Ergänzungen	Datum	Name

DB Engineering & Consulting GmbH
Umwelt, Geotechnik & Geodäsie
Region Südwest
Gartenstrasse 76-78
76135 Karlsruhe
Tel. +49 721 93116-901
Fax. +49 721 93116-999

Karlsruhe, 03.07.2017

Anlage: 3.2 | Blatt: 7

Auftragsnummer: U-G001194
218438_610758

	Datum	Name
bearbeitet	07/2017	Gehring
gezeichnet	07/2017	Wagner
geprüft	07/2017	Domdey

Maßstab: 1 : 25

Neubau Kreuzungsbauwerk Steinalben
Strecke 3300, Kaiserslautern - Pirmasens Nord
Hp. Steinalben, km 19,090

Erkundung der Böschung
Böschungsschürfe km 18,960

Reg.-Nr.:

Ausgabe vom

Ersatz für:

Ursprung:

Bö-S 8u / km 19,010
19.05.2017
AP 12,75 - 11,95m bl von GA
1,45m - 0,79m über SO

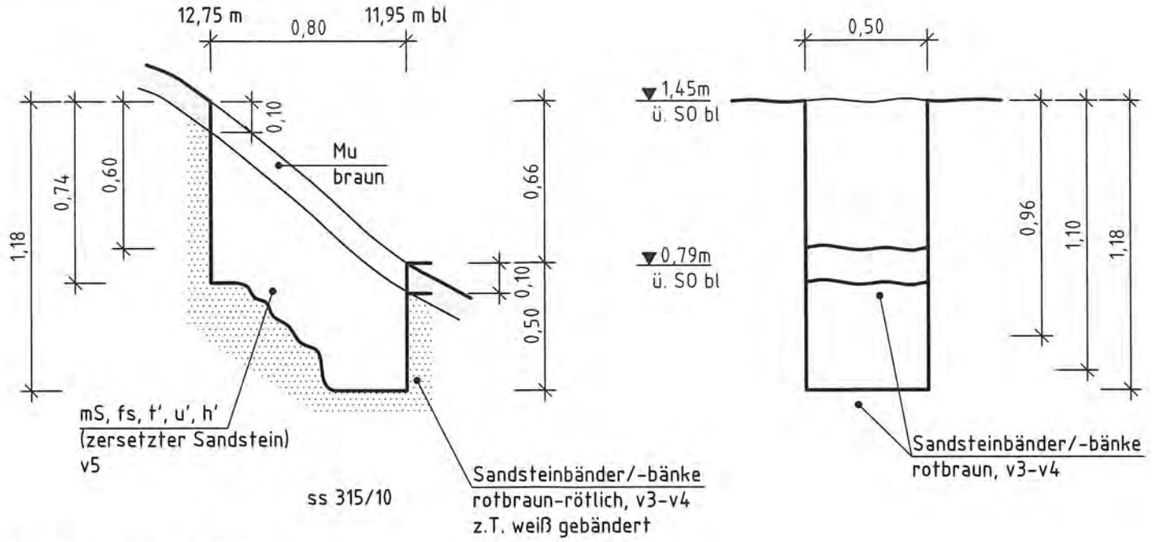

Bö-S 8o / km 19,010
19.05.2017
AP 16,40 - 15,30m bl von GA
4,41m - 3,38m über SO

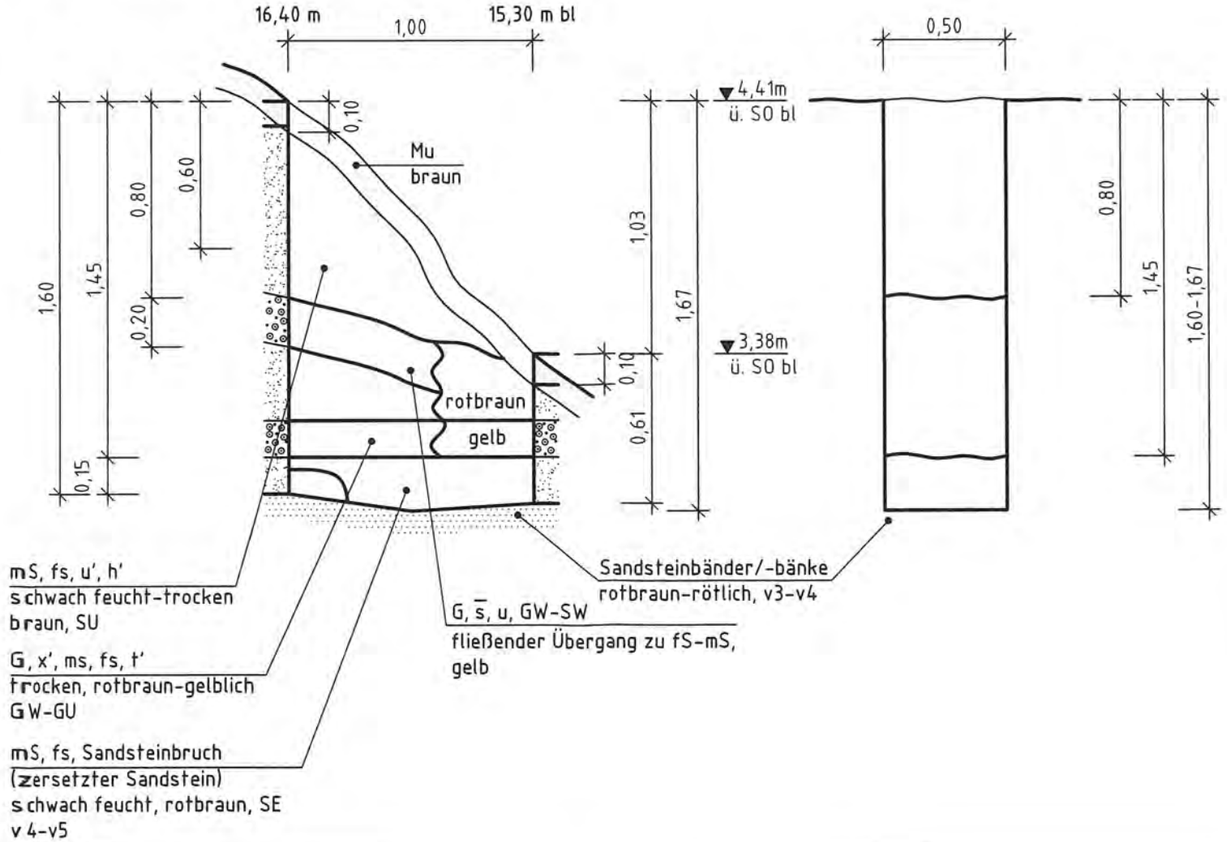

Nr.	Änderungen bzw. Ergänzungen	Datum	Name

DB Engineering & Consulting GmbH
Umwelt, Geotechnik & Geodäsie
Region Südwest
Gartenstrasse 76-78
76135 Karlsruhe
Tel. +49 721 93116-901
Fax. +49 721 93116-999

Karlsruhe, 03.07.2017

Anlage: 3.2	Blatt: 8	
Auftragsnummer: U-G001194 218438_610758		
	Datum	Name
bearbeitet	07/2017	Gehring
gezeichnet	07/2017	Wagner
geprüft	07/2017	Domdey

Maßstab: 1:25

Neubau Kreuzungsbauwerk Steinalben
Strecke 3300, Kaiserslautern - Pirmasens Nord
Hp. Steinalben, km 19,090

Erkundung der Böschung
Böschungsschürfe km 19,010

Reg.-Nr.:

Ausgabe vom

Ersatz für:

Ursprung:

Bö-S 9u / km 19,060
19.05.2017
AP 14,00 - 13,10m bl von GA
2,14m - 1,35m über SO

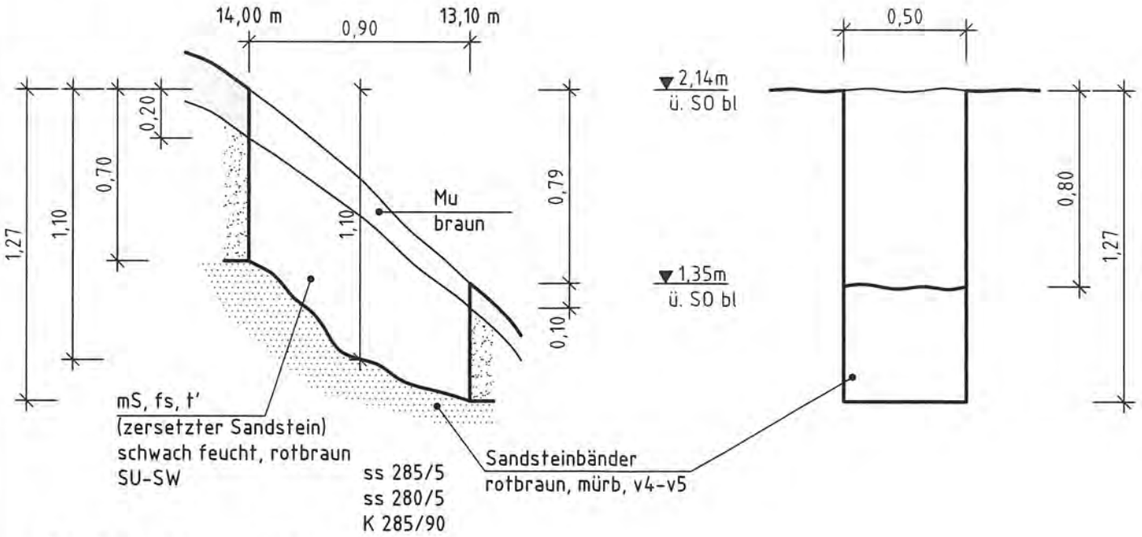

Bö-S 9o / km 19,060
19.05.2017
AP 16,80 - 16,00m bl von GA
4,45m - 3,68m über SO

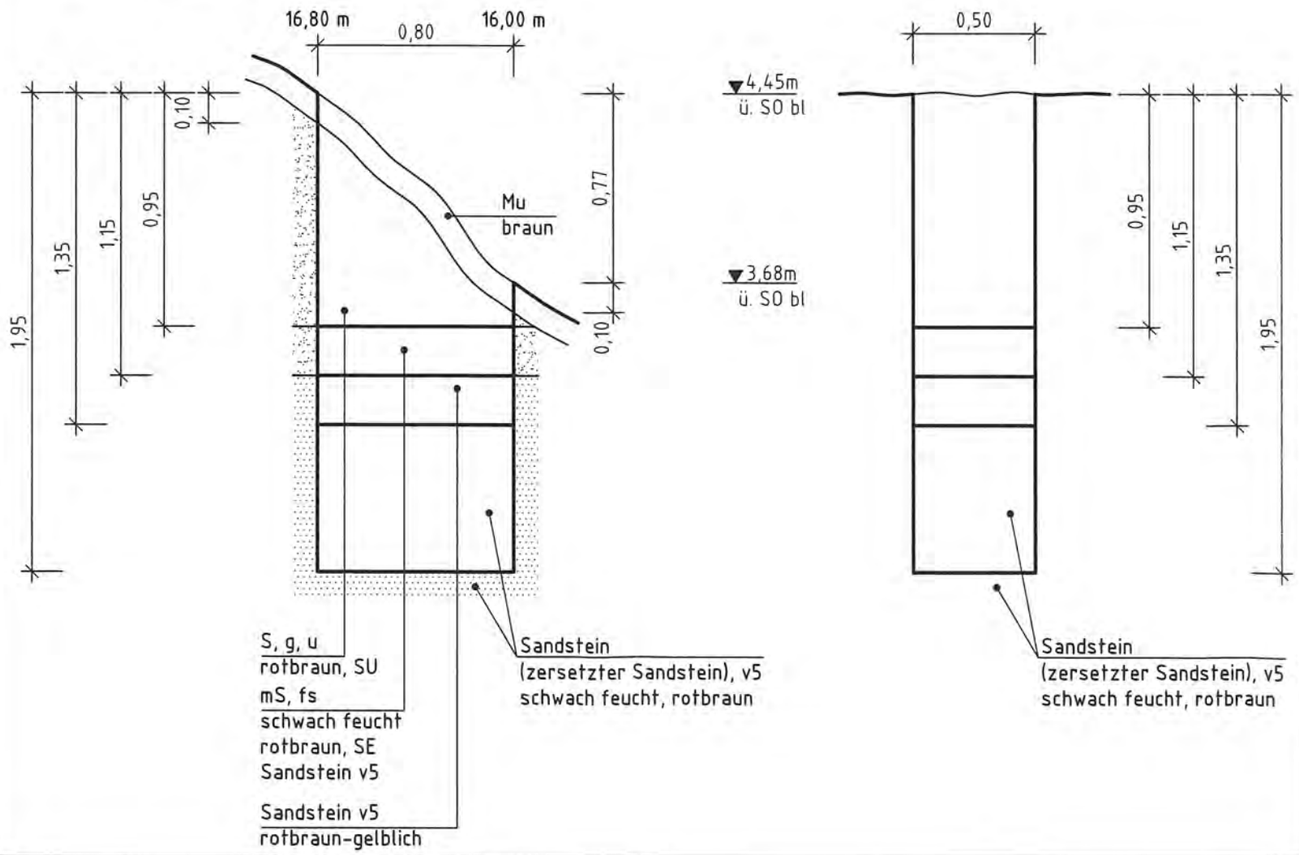

Nr.	Änderungen bzw. Ergänzungen	Datum	Name

DB Engineering & Consulting GmbH
Umwelt, Geotechnik & Geodäsie
Region Südwest
Gartenstrasse 76-78
76135 Karlsruhe
Tel. +49 721 93116-901
Fax. +49 721 93116-999

Karlsruhe, 03.07.2017

Anlage: 3.2	Blatt: 9	
Auftragsnummer: U-G001194 218438_610758		
	Datum	Name
bearbeitet	07/2017	Gehring
gezeichnet	07/2017	Wagner
geprüft	07/2017	Domdey

Maßstab: 1:25

Neubau Kreuzungsbauwerk Steinalben
Strecke 3300, Kaiserslautern - Pirmasens Nord
Hp. Steinalben, km 19,090

Erkundung der Böschung
Böschungsschürfe km 19,060

Reg.-Nr.:

Ausgabe vom

Ersatz für:

Ursprung:

Bö-S 10u / km 19,100
22.05.2017
AP 13,40 - 12,40m bl von GA
1,46m - 0,68m über SO

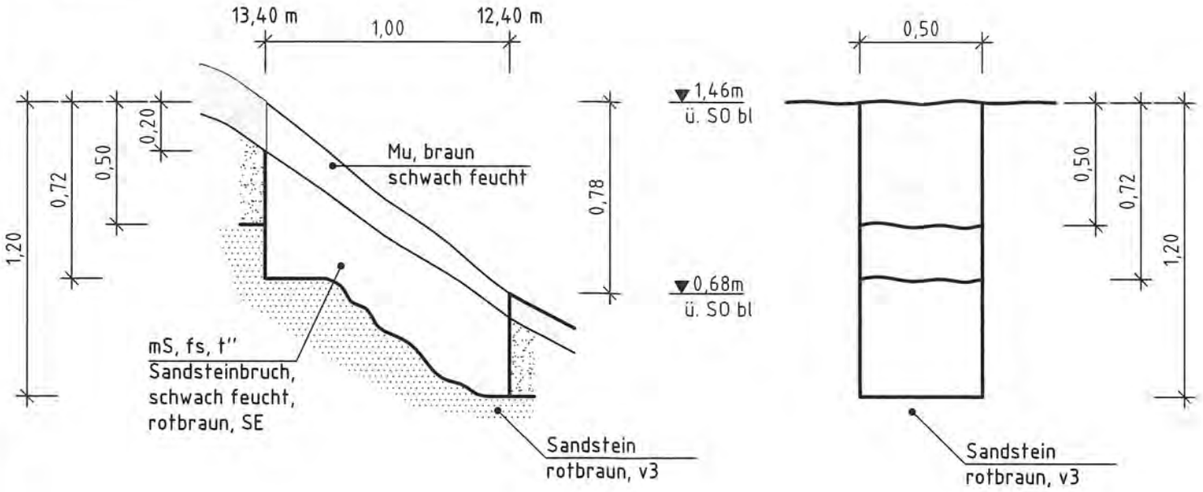

Bö-S 10o / km 19,100
19.05.2017
AP 16,25 - 15,15m bl von GA
3,62m - 2,60m über SO

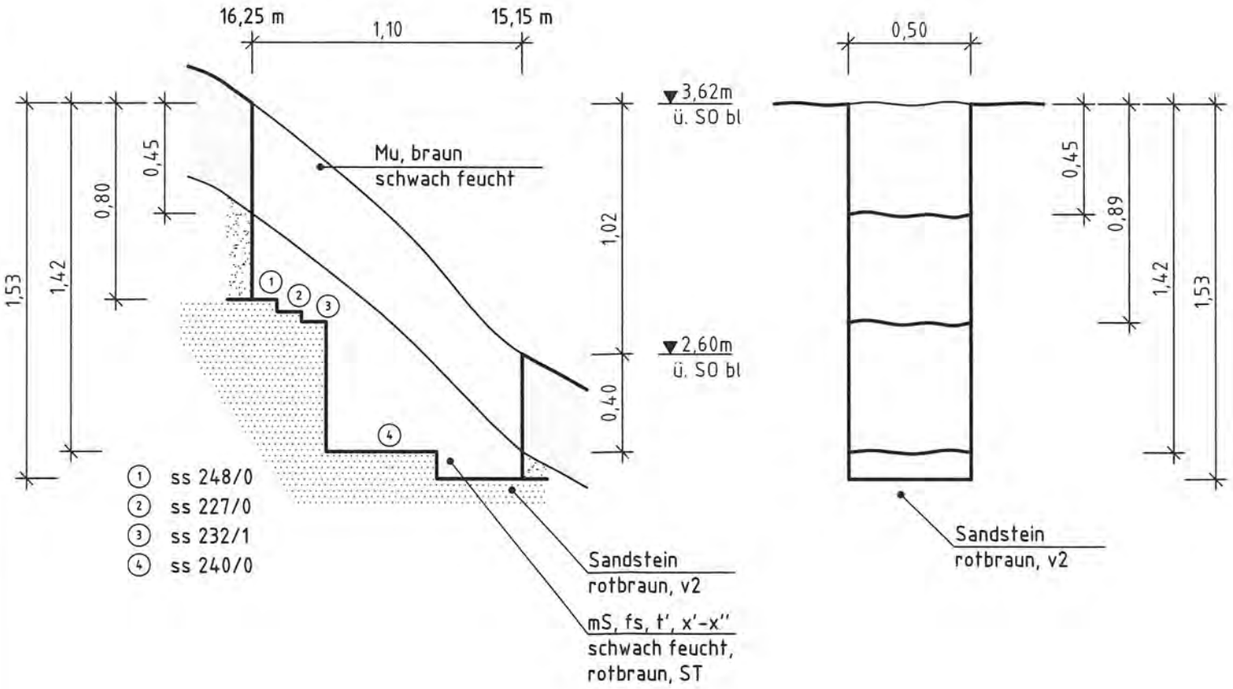

Nr.	Änderungen bzw. Ergänzungen	Datum	Name

DB Engineering & Consulting GmbH
Umwelt, Geotechnik & Geodäsie
Region Südwest
Gartenstrasse 76-78
76135 Karlsruhe
Tel. +49 721 93116-901
Fax. +49 721 93116-999

Karlsruhe, 03.07.2017

Anlage: 3.2 | Blatt: 10

Auftragsnummer: U-G001194
218438_610758

	Datum	Name
bearbeitet	07/2017	Gehring
gezeichnet	07/2017	Wagner
geprüft	07/2017	Domdey

Maßstab: 1 : 25

Neubau Kreuzungsbauwerk Steinalben
Strecke 3300, Kaiserslautern - Pirmasens Nord
Hp. Steinalben, km 19,090

Erkundung der Böschung
Böschungsschürfe km 19,100

Reg.-Nr.:

Ausgabe vom

Ersatz für:

Ursprung:

Bö-S 11u / km 19,155
22.05.2017
AP 11,70 - 10,80m bl von GA
1,85m - 1,06m über SO

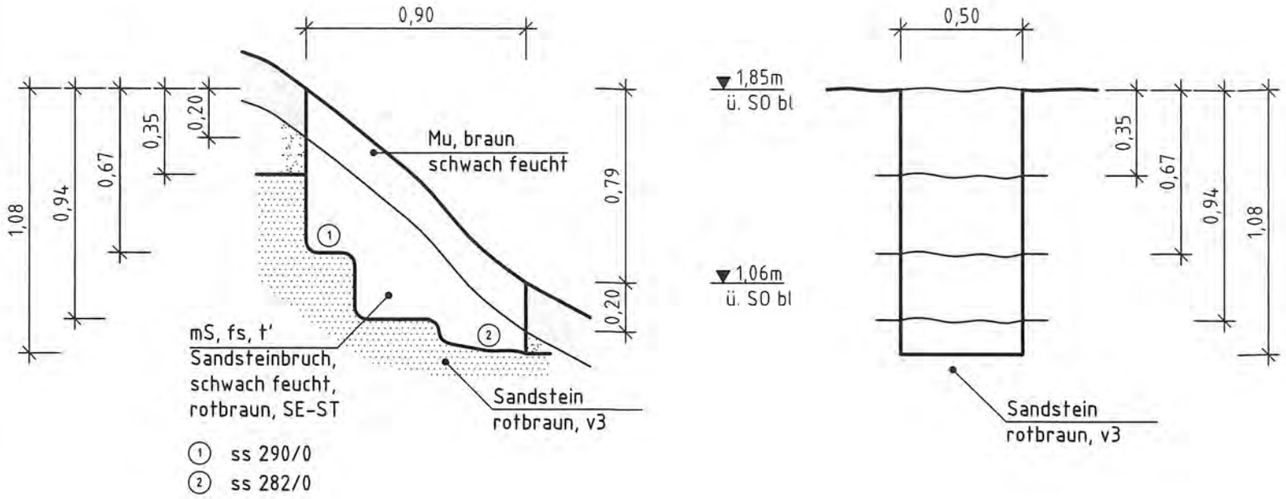

Bö-S 11o / km 19,155
22.05.2017
AP 14,50 - 13,50m bl von GA
3,99m - 3,07m über SO

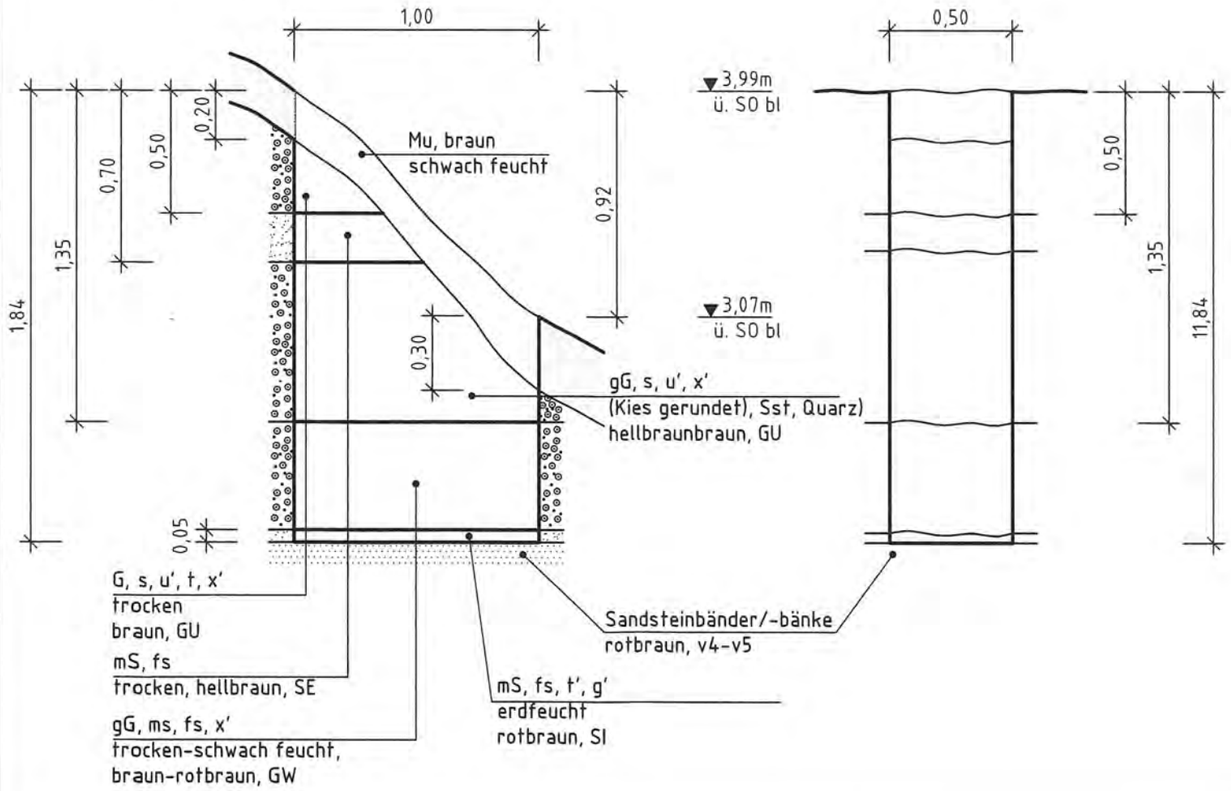

Nr.	Änderungen bzw. Ergänzungen	Datum	Name

DB Engineering & Consulting GmbH
Umwelt, Geotechnik & Geodäsie
Region Südwest
Gartenstrasse 76-78
76135 Karlsruhe
Tel. +49 721 93116-901
Fax. +49 721 93116-999

Karlsruhe, 03.07.2017

Anlage: 3.2	Blatt: 11	
Auftragsnummer: U-G001194 218438_610758		
	Datum	Name
bearbeitet	07/2017	Gehring
gezeichnet	07/2017	Wagner
geprüft	07/2017	Domdey

Maßstab: 1:25

Neubau Kreuzungsbauwerk Steinalben
Strecke 3300, Kaiserslautern - Pirmasens Nord
Hp. Steinalben, km 19,090

Erkundung der Böschung
Böschungsschürfe km 19,155

Reg.-Nr.:

Ausgabe vom

Ersatz für:

Ursprung: